| 技术参数(DIN EN 61984) | |
|---|---|
| 插针数 | 6+PE |
| 额定电流 | 16A |
| 额定电压 | 500V |
| 脉冲电压 | 6KV |
| 污染等级 | 3 |
| 绝缘电阻 | ≥$10^{10}$Ω |
| 材　　料 | 聚碳酸酯 |
| 阻燃等级 | UL94-V0 |
| 温度范围 | -40℃~+125℃ |
| 接线方式 | 直插式弹片连接 |
| 插拔次数 | ≥500 |
| 接线范围 | 0.14-2.5mm² |
| 剥线长度 | 9-11mm |

| REVISIONS | | | | |
|---|---|---|---|---|
| REV | ECN | DESCRIPTION | DATE | DRFT |

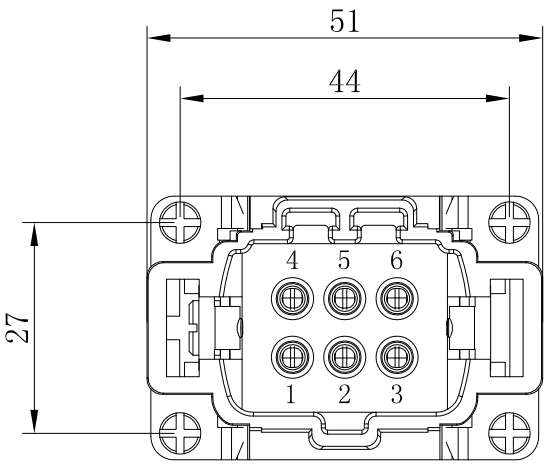


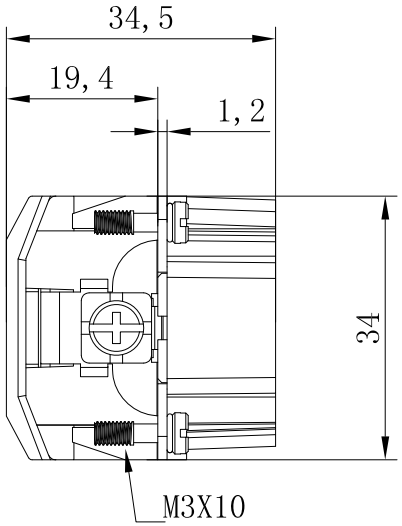


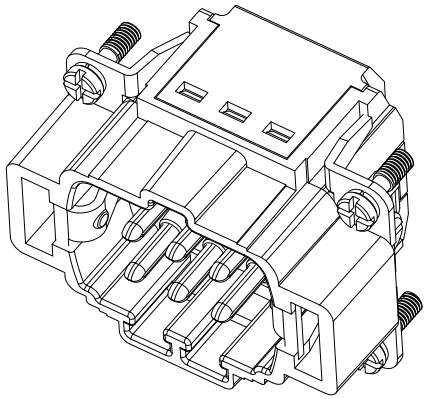

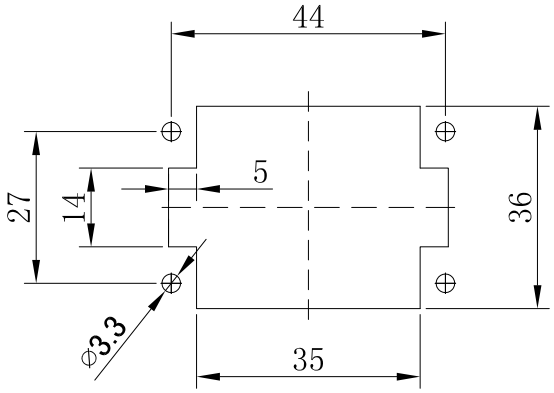


面板安装开孔图

| | | | | | | | | |
|---|---|---|---|---|---|---|---|---|
| ZJHK | 浙江昊科电气有限公司<br>ZHEJIANG HAOKE ELECTRICAL CO.,LTD | | | | 图号<br>Drawing No: | ／ | | |
| 产品代号<br>Part Code: | HE-006-MZ | | | | 产品料号<br>PART NO: | ／ | | |
| Date: | 2021.04.24 | Scale | REV | Weight | Qty | Drawn: | | SHEET |
| | All Dimensions in mm<br>Original Size DIN A 4 | 2:1 | HK-1 | ／ | ／ | Tang | | 1/1 |